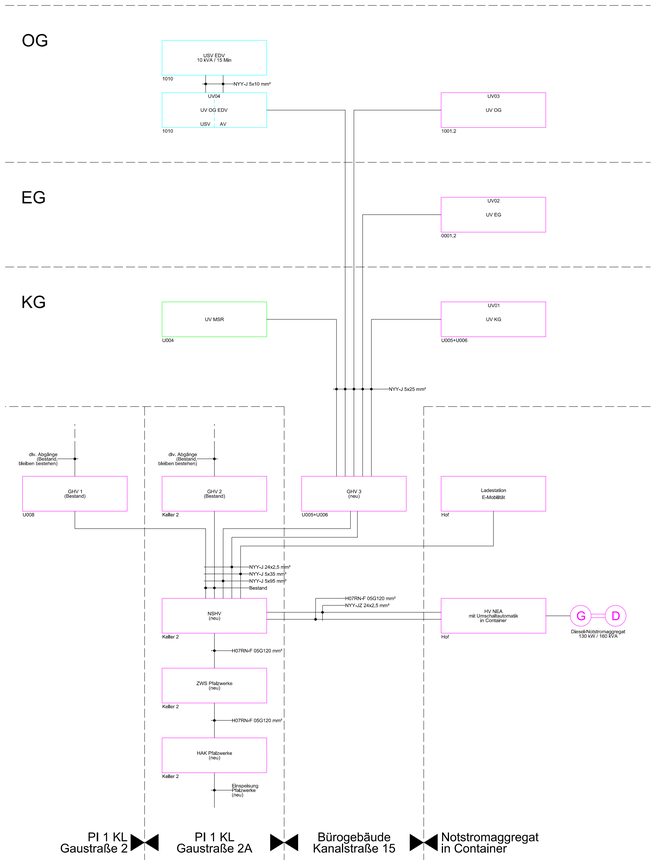

SCHEMA
STROMVERSORGUNG

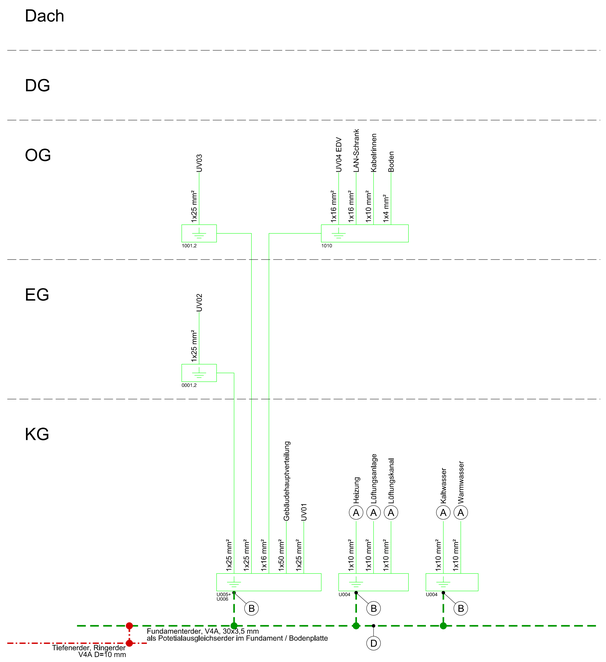

SCHEMA
ERDUNG

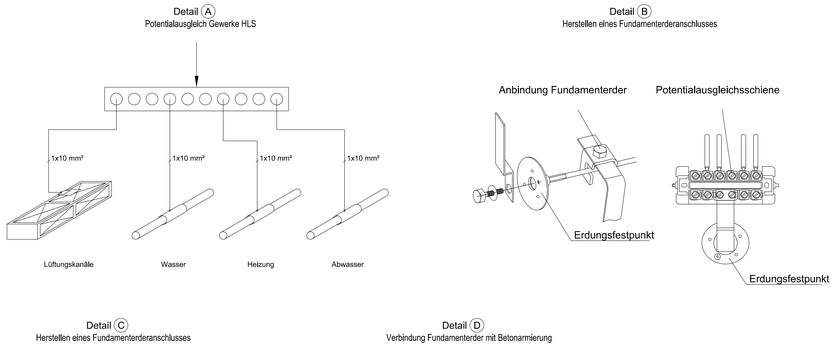

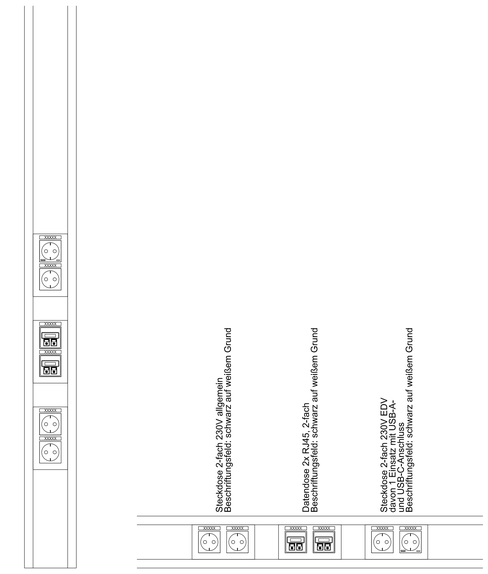

BRÜSTUNGSKANAL
ANSICHEN (EXEMPL.)

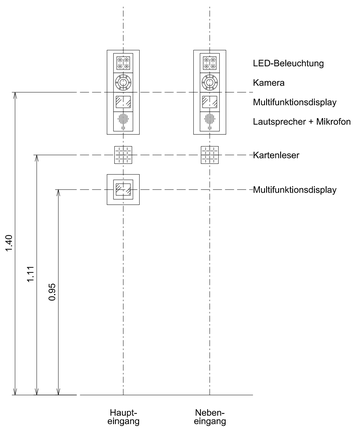

TÜRSTATION

DETAILS
ERDUNG

INDEX	ÄNDERUNG / ERGÄNZUNG	BEARBEITER	DATUM

VORBEREITUNG DER VERGABE

Landesbetrieb Liegenschafts- und Baubetreuung
LBB-Niederlassung Kaiserslautern

Rauschenweg 32
67663 Kaiserslautern
Telefon: 0631 5357 0
Telefax: 0631 5357 230
E-MAIL: Postfach.Kaiserslautern@LBBnet.de

PROJEKTMANAGEMENT
April 2026

PROJEKTLEITUNG
April 2026

PROJEKTBEARBEITUNG
April 2026

A/1

BAUMASSNAHME
Herrichten eines ehemaligen Dienstwohngebäudes Kanalstraße, Polizeiinspektion 1, Kaiserslautern Gaustraße

PLANBEZEICHNUNG
SCHEMA
STROMVERSORGUNG, ERDUNG, DETAIL
BRÜSTUNGSKANAL, TÜRSTATION, ERDUNG

L-NR. -
WE -
F-PROJ.
FORMAT DIN A0

SAP	GEB.	BT	PHASE	SP	BLATT	INHALT	SICHT	TR	MASSTAB	BLATT
300201104	-----		60	E	X.01	EAE	X1	#	----	E005